

PILAR

Code article	**86.OC01.1311.03**
Type de produit	**Outdoor**
Catégorie	**Spots encastrés en saillie**
Famille	**PILAR**
Pictograms	220 240 V · 850° · CRI 80 · SDCM 3 · CE · On Off · IP 20 · 50000h L80B10

Produit	
Puissance système (W)	**15**
Flux lumineux utile (lm)	**1200**
Efficacité lumineuse (lm/W)	**80**
Angle de faisceau	**20**
Durée de vie	**50000h L80B10**
IP	**IP65**
Équipement	**ON-OFF**
Température de couleur (K)	**3000**
Uniformité chromatique (SDCM)	**SDCM3**
CRI	**80**

Dimensions

Product dimensions (mm)	**74x74x90 mm**

Dessin techniqe

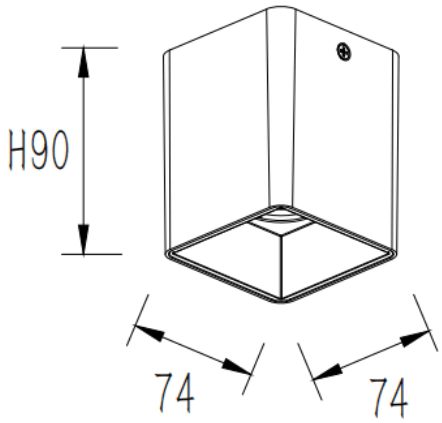

Distribution photométrique

